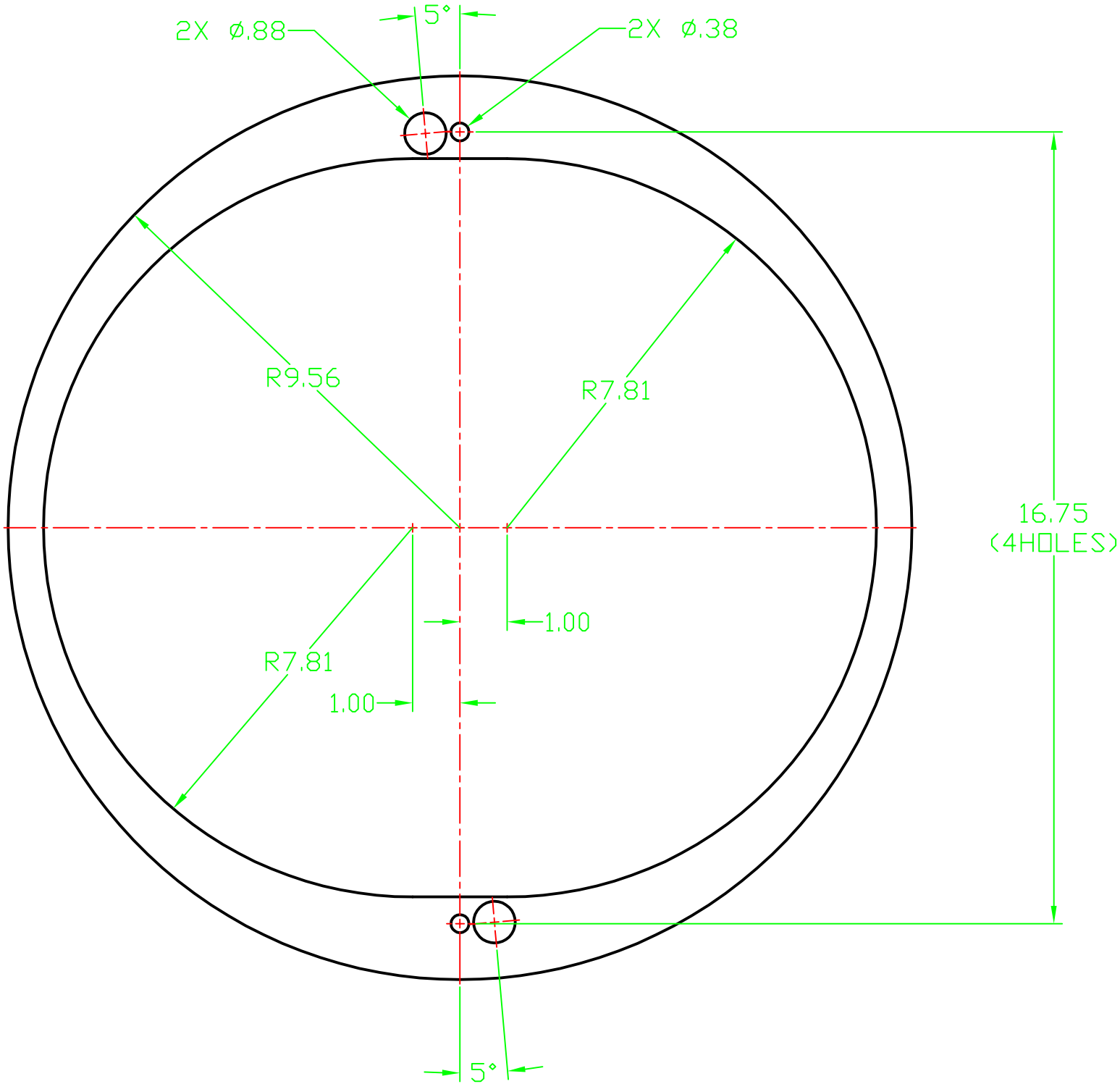
2X ø.88
5°
2X ø.38
R9.56
R7.81
16.75
(4HOLES)
1.00
R7.81
1.00
5°